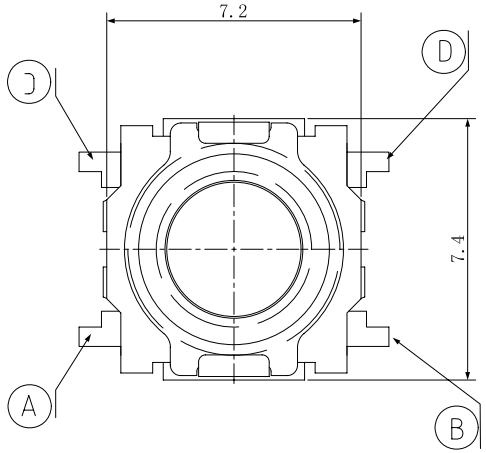

电路简图
SCHEMATIC

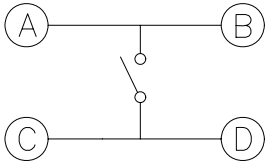

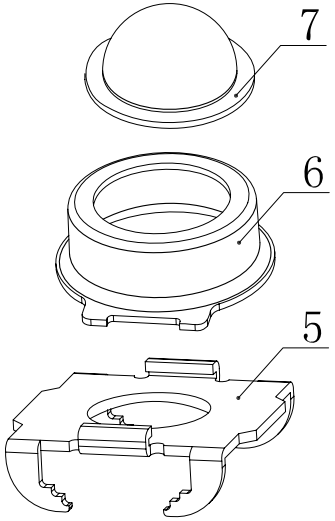

印制线路板
P.C.B layout

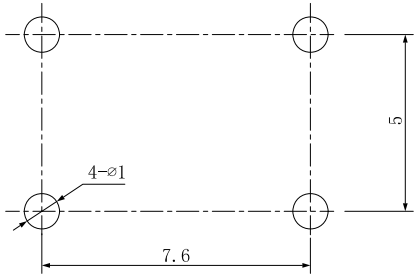

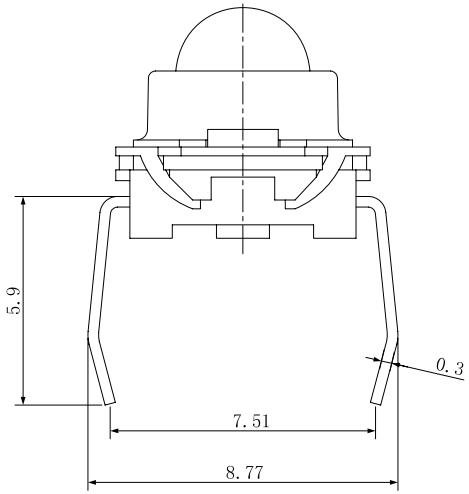

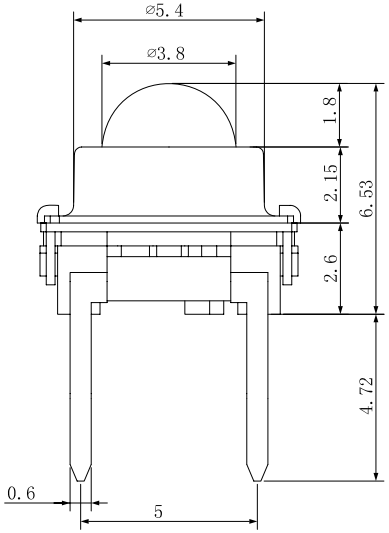

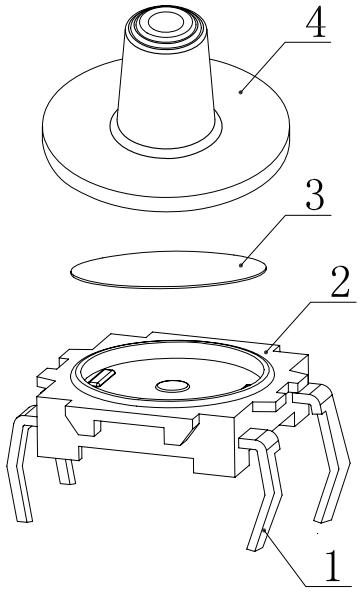

1. Rating:DC12V 50mA.
2. Travel:0.35±0.1mm
3. Operating Force: 180±50gf
4. Contact Resistance:100mΩMax.
5. Life:100,000 Cycles Min.

序号 NO	名 称 DFSCRIPTION	数量 Q'TY	材 料 MATFRIAI	颜色 COI OR	备 注 RFMARK
7	拉伸帽头	1	不锈钢		
6	拉伸盖板	1	不锈钢		
5	盖 板	1	不锈钢		
4	防水帽头	1	硅 胶	白色透明	
3	弹 片	1	覆银铜		通用WS027
2	基 座	1	PPA	黑色	通用WS050
1	嵌 件	1	黄铜	镀银	通用WS027

东莞市品千电子有限公司

工程變更通知單 ECN(DCN) NO.	版次 REV	日期 DATE	說 明 DESCRIPTION	改變 CHANGE	承認 APPRO.

未注公差GENERALTOLERANCE UNLESS OTHERWISE NOTED	
Angle	±2°
30～	±0.3
10～30	±0.2
～ 10	±0.15

DESIGN	设 计		
CHECH	校 对		
VERIFY	审 核		
APPROVAL	批 准		

品名 ITEM NO.	防水轻触开关				
料號 PART NO.	CTSW6-004				
圖 號 DRAWING NO.	A 狀態碼	3.610.514			
SCALE		UNIT	mm	A4	